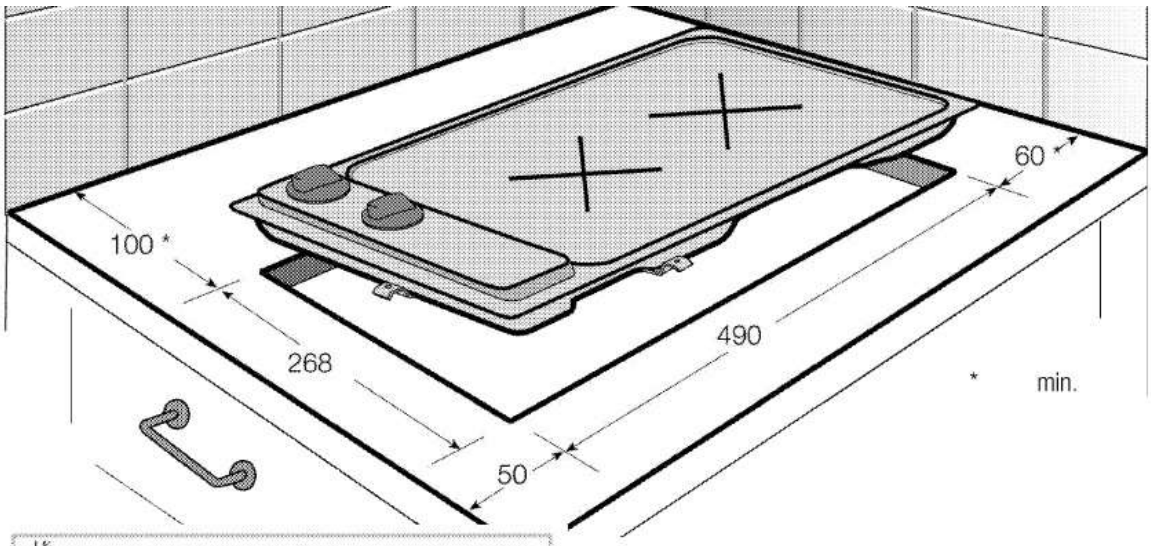

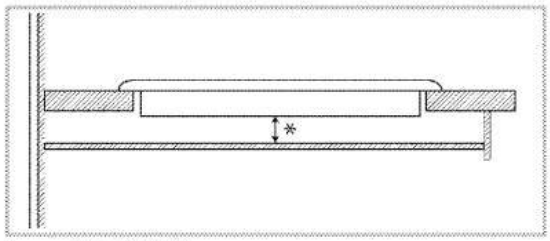

* min. 15 mm