Eos Neo Douchette double-jet Anthracite | 115.0628.256

FAMILLE : **Mitigeurs** | SÉRIE : **Eos Neo** | MODÈLE : **Douchette double-jet** | MATÉRIAU : **Anthracite**

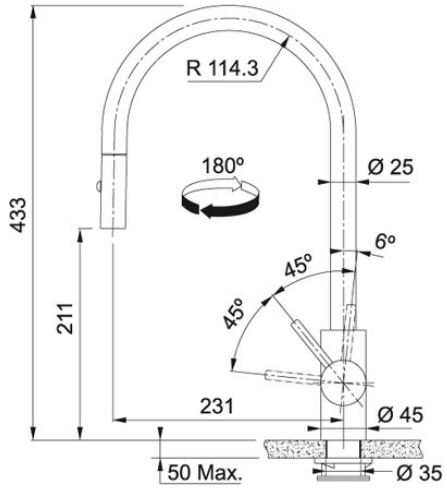

DONNÉES TECHNIQUES

Pression	Haute pression
Rotation du bec	180 °
Levier de commande	0/90
Type d'aérateur	Ecoulement laminaire
Cartouche	DISQUES CÉRAMIQUES-Ø-35
Caisson	450 mm
Embase	Ø 45
Diamètre de perçage	Ø 35 mm
Débit	10,4 l/min
PPI TTC	449,00 €

SPÉCIFICITÉS

Garantie
5 ans

Eos Neo Douchette double-jet Anthracite | 115.0628.256

FAMILLE : **Mitigeurs** | SÉRIE : **Eos Neo** | MODÈLE : **Douchette double-jet** | MATÉRIAU : **Anthracite**

SUGGESTION

115.0590.045

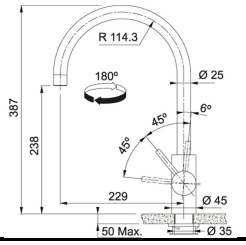

115.0613.590