Atlas Neo Sensor Mitigeur à douchette Inox | 115.0625.523

FAMILLE : **Mitigeurs** | SÉRIE : **Atlas Neo Sensor** | MODÈLE : **Mitigeur à douchette** | MATÉRIAU : **Inox** | FEATURES : **Sensor Tap** | TYPE D'INSTALLATION : **Mitigeurs**

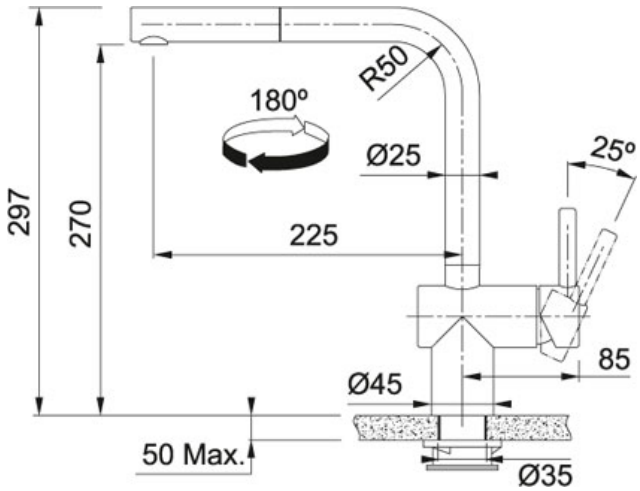

DONNÉES TECHNIQUES

Pression	Haute pression
Cartouche	DISQUES CÉRAMIQUES-Ø-35
Rotation du bec	180 °
Type d'aérateur	Ecoulement laminaire
Électronique	Contactless start-up system (with infrared sensors)
Portée du bec	225,00 mm
Hauteur totale	297,00 mm
Hauteur à l'extrémité du bec	270,00 mm
Levier de commande	-6°/ +90°
Caisson	450 mm
Embase	Ø 45
Diamètre de perçage	Ø 35 mm
Débit	9,7 l/min (3 bars)
PPI TTC	699,00 €

SPÉCIFICITÉS

Garantie
5 ans