KV28N

Famille: Hotte
Sous-famille: Hotte décorative murale
Esthétique: Linéa
Design: Design incliné
Type d'aspiration: Recyclage
Contrôle électronique
Aspiration périmétrale
Matériau: Verre
Couleur: Noir
Code EAN: 8017709290603
Largeur hotte: 80 cm

Esthétique

Type de verre: Noir
Couleur de la sérigraphie: Blanc
Logo: Sérigraphié

Commandes

Type de commandes: Touch control back-lighted White
Couleur des LED: Blanc

Programmes / Fonctions

Nombre de vitesses: 3
Vitesse intensive
Options de programmation de la durée: Arrêt automatique

Caractéristiques techniques

Nombre de lampes: 2
Type d'éclairage: LED
Puissance de l'éclairage: 1,1 W
Intensité de la lumière réglable
Température de Couleur de la lumière (°K): 4000
Capacité d'aspiration à l'air libre (P0): 656 m³/h
Puissance du moteur: 230 W
Nombre de filtres: 2
Filtres anti-graisses: Aluminium
Filtres charbon fournis

Témoin de remplacement des filtres
Diamètre de sortie du moteur: 150 mm
Distance minimale d'installation au dessus d'une table de cuisson gaz: 650 mm
Distance minimale d'installation au dessus d'une table de cuisson électrique: 450 mm
Clapet anti-retour

	Capacité d'aspiration (IEC 61591) [m³/h]	Niveau sonore (IEC 60704-2-13) [dB(A)]
Vitesse 1	242	44
Vitesse 2	326	51
Vitesse 3	420	58
Vitesse intensive	666	67

Accessoires inclus

Performance / Etiquette Energétique

Consommation d'énergie annuelle (AEC): 49,1 KWh/a
Classe d'efficacité énergétique: A
Efficacité fluidodynamique (FDE): 31.5
Classe d'efficacité fluidodynamique: A
Efficacité lumineuse (LE): 118.6
Classe d'efficacité lumineuse: A
Efficacité de filtration des graisses: 77 %
Classe d'efficacité de filtration des graisses: C
Débit d'air à la vitesse minimale: 242 m³/h
Débit d'air à la vitesse maximale (Qmax): 420 m³/h
Débit d'air en mode intensif ou "boost": 666 m³/h
Emission acoustique de l'air pondérée à la vitesse minimale (SPEmin): 44 dB(A)
Emission acoustique de l'air pondérée à la vitesse maximale (SPEmax): 58 dB(A)
Emission acoustique de l'air pondérée à la vitesse intensive (SPEboost): 67 dB(A)
Consommation d'énergie en mode "veille": 0,49 W
Facteur d'augmentation du temps (F): 0.9
Index d'efficacité énergétique: 51.1
Débit d'air mesuré au point de rendement maximal: 363 m³/h
Pression d'air mesurée au point de rendement maximal: 453 Pa
Puissance électrique à l'entrée mesurée au point de rendement maximal: 145 W
Puissance nominale du système d'éclairage: 2 W
Eclairement moyen du système d'éclairage sur la surface de cuisson (Emiddle): 261
Niveau de bruit au réglage le plus élevé: 58 dB(A)

Raccordement électrique

Puissance nominale électrique: 232 W
Tension (V): 220-240 V
Fréquence (Hz): 50-60 Hz
Longueur du câble d'alimentation (cm): 1500 mm

Egalement disponible

Autres couleurs disponibles: Blanc, Verre miroir
Références des autres versions de couleur: KV28S-KV28B

Accessories not included

FLT6
Filtre charbon pour recyclage intérieur rond Kit 2 pièces

KITALLFC
Filtre à charbon actif universel Structure en acier inoxydable AISI 304 Possibilité de régénération au lave-vaisselle 50° C et séchage au four à 180° C pendant 25 minutes.

KITCMNKV
Chimney extension Matt Black color suitable for Vertical Hood (KV* series), size 200 * 200 * 850 mm

KITCMNSSKV
Chimney extension in Stainless Steel suitable for Vertical Hood (KV* series), size 200 * 200 * 850 mm

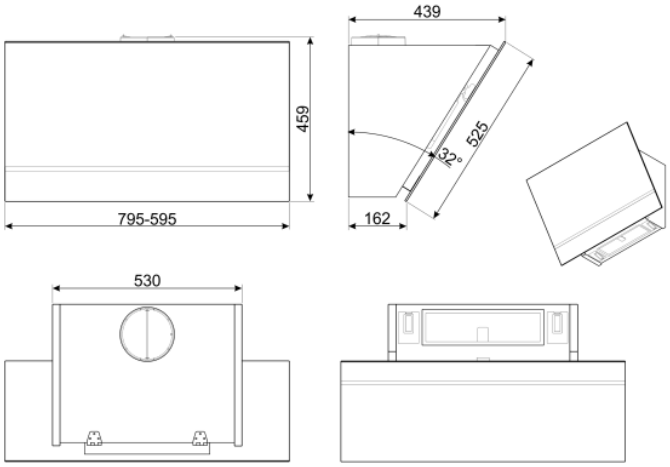
439
459
525
32°
795-595
162
530