N 70, Cave à vin avec porte en verre, 82 x 30 cm
KU9202HF0

PASSIONNÉMENT CUISINE DEPUIS 1877

La cave à vin encastrable sous-plan avec ses clayettes en bamboo offre un espace de stockage à la température réglable en fonction des bouteilles stockées

- √ Temperature réglable (5°C-20°C) – Ajustez la température en fonction des bouteilles stockées, de 5°C pour le vin blanc jusqu'à 20°C pour le vin rouge
- √ Clayettes en Bamboo – une manière élégante de ranger vos bouteilles de vin
- √ Eclairage intérieur – Pratique pour choisir la bonne bouteille

Équipement

Données techniques

Classe d'efficacité énergétique : F
Consommation énergétique annuelle moyenne en kWh/an : 100 kWh/annum
Capacité en nombre de bouteilles de 75 cl : 21
Émissions de bruit acoustique dans l'air : 38 dB(A) re 1 pW
Classe d'émissions de bruit acoustique dans l'air : C
Type de construction : Encastrable
Porte habillable : impossible
Hauteur : 818 mm
Largeur appareil : 298 mm
Profondeur appareil : 567 mm
Niche d'encastrement : 820 x 300 x 550 mm
Poids net : 27,0 kg
Puissance de raccordement : 70 W
Intensité : 6 A
Ventilateur dans la cave à vin : Oui
Tension : 220-240 V
Fréquence : 50 Hz
Certificats de conformité : CE, VDE
Longueur du cordon électrique : 230 cm
Type de prise : Fiche cont.terre/Gard.fil ter.
Nombre de compresseurs : 1
Nombre de circuit de froid : 1
Porte réversible : Oui
Interrupteur d'éclairage intérieur : non
Code EAN : 4242004255482
Marque : Neff
Référence Commerciale : KU9202HF0

4 242004 255482

N 70, Cave à vin avec porte en verre, 82 x 30 cm

KU9202HF0

COOKING PASSION SINCE 1877

Équipement

INFORMATIONS GENERALES

- Volume total : 58 l
- Capacité : 21 bouteilles de 0,75 l
- Zone de température réglable : 1
- Classe d'efficacité énergétique F sur une échelle allant de A à G
- Consommation énergétique : 100 kWh/an
- Entrée et sortie d'air par le socle

Confort et sécurité

- Porte vitrée
- Froid dynamique avec ventilateur intérieur
- Ouverture de la porte jusqu'a 115° pour une sortie totale des tiroirs
- Alarme visuelle et sonore de porte ouverte

INFORMATIONS TECHNIQUES

- Encastrement H x L x P : 82 cm x 30 cm x 55 cm
- Niveau sonore : 38 DB, classe d'efficacité sonore : C
- Classe climatique : SN-ST
- Charnières à droite, réversibles

COOKING PASSION SINCE 1877
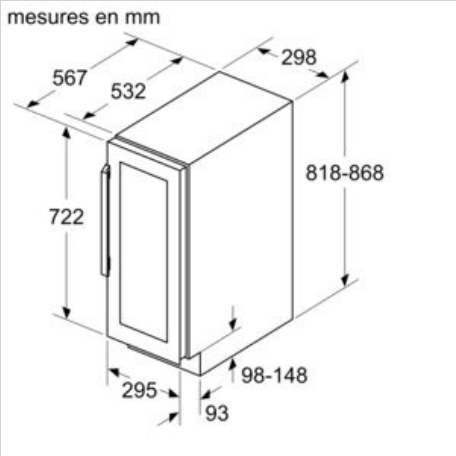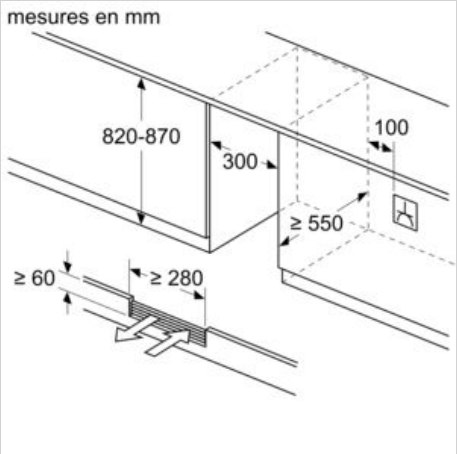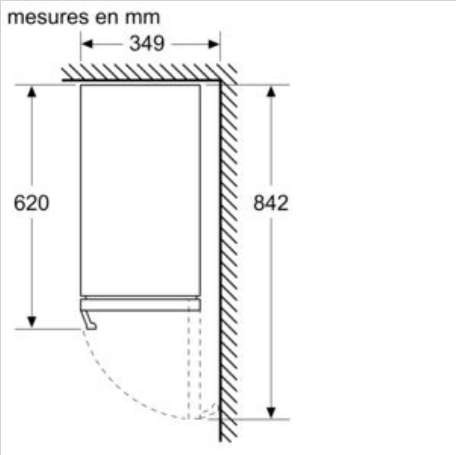
Cotes