HOTTE DA 6498W PUR NR

Hotte décorative murale

- Largeur 90 cm – Mixte
- Déflecteur incliné
- Coloris Noir Obsidien

- Équipée WifiConn@ct et Conn@ctivity 2.0
- Eclairage LED 2 x 3 W
- Moteur ECO à courant continu
- 4 allures d'aspiration dont

1 Booster :610 m³/h - 64 dB(A) re1pW***
3ème vit.: 380 m³/h - 53 dB(A) re1pW***

- Témoin de saturation- Arrêt différé
- Touches sensitives
- 1 filtre à graisses inox-Filtration C
- Conso/an 25 kWh/an- Energie A+
- Classe énergétique A++

Fût en option DADC 6000 inox

Existe en version EXT sans moteur pour une installation avec un moteur extérieur

Informations logistiques
Code EAN : 4002515956663
Code SAP : 10803380
Poids brut : 42 kg
Poids net : 25 kg

Tarif de base HT : 1499,17 €
Prix max conseillé TTC : 1799 € + 4 € d'éco-part. soit 1803 €
Disponible : Janvier 2018

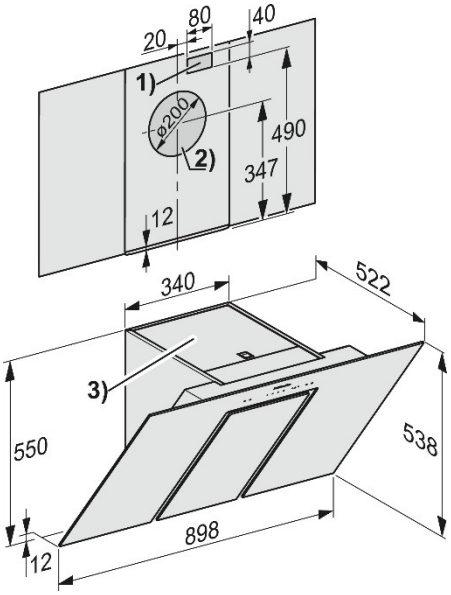

Les avantages Miele

Nettoyage rapide : ce revêtement lisse et fermé évite tout contact avec le câblage électrique et le moteur.

Toujours plus de confort: éclairage LED homogène de la table de cuisson.

Fini les dépôts de graisses grâce à ses 2 filtres à graisses à 10 niveaux de filtration. Lavables au lave-vaisselle.