REFRIGERATEUR INTEGRABLE

K 7733 E

Informations logistiques

Code EAN : 4002516379133
Code SAP : 11641400
Dim. nettes (HxLxP) : 1770 x 559 x 546 mm
Dim. brutes (HxLxP) : 1829 x 572 x 622 mm
Poids brut : 57 kg | Poids net : 54 kg
Lieu de fabrication : Allemagne
Code douanier : 84182159
Alimentation électrique : 220-240 V - 50 Hz

Tarif de base HT : 1 165,83 €
Prix max conseillé TTC : 1 399 €* + 18 € d'éco-part.
soit 1 417 €

Disponibilité : 01/06/2021
Durée de disponibilité des pièces détachées : 15 ans

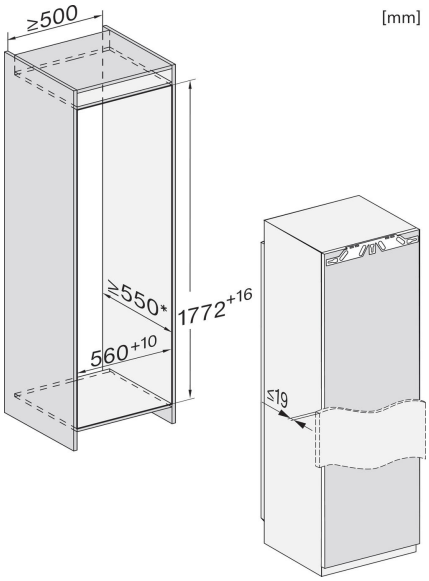

Design

Caractéristiques produit

Réfrigérateur intégrable tout utile niche 178 cm

Fixation directe/pantographe
Volume 309 L
Classe efficacité énergétique E
Consommation : 114 kWh/an
35 dB(A) re1pW, classe de perception sonore B

Froid dynamique DynaCool

Classe climatique SN-T

Bandeau de commande SensorTouch
Eclairage LED

1 tiroir DailyFresh
7 tablettes en verre
Fonction SuperFroid
Alarme porte ouverte
ComfortClean, ComfortSize
Porte-bouteille en métal chromé
Nettoyage des balconnets au lave-vaisselle
Modes Shabbat, Party, Vacances
Miele@home, WiFiConn@ct

Bandeau de commande

*Prix maximum conseillé au 1er Mars 2021
Le fabricant se réserve le droit de modifier les caractéristiques de ses produits