Whirlpool

SENSING THE DIFFERENCE *

Fiche Définitive
6/8/2020

Combiné intégrable niche 194

SP408001

Un réfrigérateur combiné A+ équipé d'un ventilateur pour brasser l'air du réfrigérateur et garantir une répartition homogène du froid.

Son congélateur LESSFROST réduit la formation de givre de 50%* et vous offre une grande flexibilité de rangement dans le congélateur.

LABEL	
Consommation d'énergie (kWh/an)**	328
Consommation d'énergie (kWh/24 h)	0,90
Classe d'efficacité énergétique **	**A+**
Niveau sonore dB(A) **	35
Volume utile total (en litres)**	400
Origine de fabrication	Italie
EQUIPEMENT	
Thermostat	ELECTRONIQUE
Type de gaz	R600a
Classe climatique	SN-T
Système de fixation	GLISSIERES
Portes réversibles	OUI
RÉFRIGÉRATEUR	
Volume utile (en litres)**	299
Dégivrage	AUTOMATIQUE
Air brassé	OUI
6ème Sens / 6ème Sens Fresh Control	OUI
Filtre antibactérien	EN OPTION
Eclairage intérieur	LED
Clayettes verre (dont ajustables)	5(3)
Clayette bouteille Inox ajustable	-
Compartiment Activ0°	-
Bac à légumes transparent avec séparateur	1 AVEC SLIDERS METAL
Aménagement contre-porte:	
- Balconnets contre-porte	4
CONGÉLATEUR	
Nombre d'étoiles	4
Less Frost	OUI
Volume utile (en litres)**	101
Dégivrage	MANUEL
Nombre de tiroirs	3
Flap Abattant	-
Touche congélation rapide	-
Bac à glaçons	OUI
Pouvoir de congélation (kg/24 h)	4,5
Autonomie en cas de coupure de courant	19
CARACTERISTIQUES TECHNIQUES	
Poids net / avec emballage (kg)	74/76
Dimensions nettes en cm (HxLxP)	193,5x69x54,5
Dimensions avec emballage en cm (HxLxP)	201,4x73,2x60,6
Niche d'encastrement en mm (HxLxP)	1940x710x560
Alimentation électrique	50Hz/220-240/TBC

** Conforme au réglement délégué 2010/1060

*Par rapport à un combiné équivalent Whirlpool avec un congélateur en froid statique

Capacité XXL
Le combiné 70 cm offre un volume total net de 400 litres, soit la 1 ère capacité du marché avec +30% de capacité supplémentaire que sur un modèle encastrable niche 194.

Less Frost
Un système astucieux qui réduit la formation de givre de 50%.

Technologie 6ème Sens Fresh Control :
Une technologie exclusive qui permet de conserver les aliments frais jusqu'à 4 fois plus longtemps** dans l'ensemble des réfrigérateurs grâce à un contrôle de la température et de l'humidité optimal

Air brassé dans le réfrigérateur:
Un ventilateur assure la circulation de l'air et préserve ainsi l'homogénéité de la température dans la cavité pour une meilleure conservation de vos aliments

Référence	12 NC	EAN
SP408001	859991602210	8003437046698

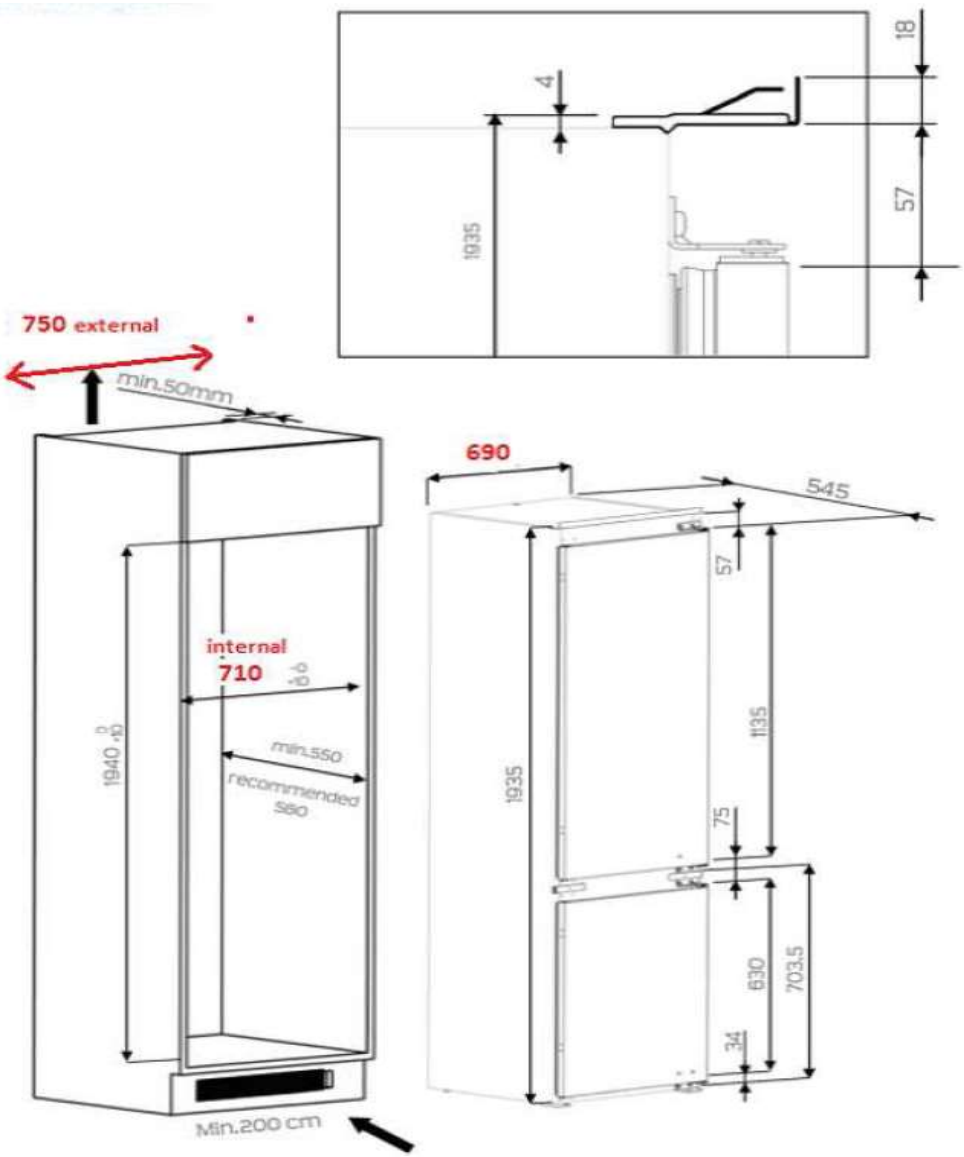
18
4
57
1935
750 external
min.50mm
690
545
57
internal
710
+6
-0
1940 +6 -0
min.550
recommended
560
1935
1135
75
630
703.5
34
Min.200 cm