N 30
B2ACG7AN0 INOX
FOUR MF PYROLYSE 71L -A- INOX

A

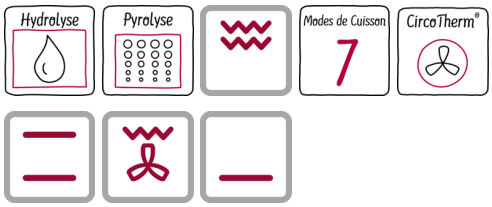

CircoTherm© - Pour une cuisson jusqu' à 3 niveaux.

√ Nettoyage Pyrolyse - La cavité du four se nettoie seul
√ Porte abattante

Équipement

Données techniques

Couleur de la façade : Inox
Type de construction : Encastrable
Système de nettoyage intégré : Autonettoyage hydrolytique, Pyrolyse
Niche d'encastrement (mm) : 585-595 x 560-568 x 550
Dimensions du produit (mm) : 595 x 594 x 548
Dimensions du produit emballé (mm) : 675 x 690 x 660
Matériau du bandeau : Verre
Matériau de la porte : Verre
Poids net (kg) : 42,0
Volume utile du four : 71
Mode de cuisson : Chaleur de sole, Chaleur tournante, Convection naturelle, Gril air pulsé, Gril grande surface, Heißluft sanft, Pizza setting
Matériau de la cavité : Other
Contrôle de température : Pas de réglage de la température
Nombre de lampe(s) : 1
Certificats de conformité : CE, VDE
Longueur du cordon électrique (cm) : 120
Code EAN : 4242004225072
Nombre de cavités - (2010/30/CE) : 1
Classe énergétique (2010/30/CE) : A
Energy consumption per cycle conventional (2010/30/EC) : 0,99
Energy consumption per cycle forced air convection (2010/30/EC) : 0,81
Indice de classe énergétique - NOUVEAU (2010/30/CE) : 95,3
Puissance maximum de raccordement électrique (W) : 3600
Intensité (A) : 16
Tension (V) : 220-240
Fréquence (Hz) : 60; 50
Type de prise : Fiche cont.terre/Gard.fil ter.

Accessoires intégrés

1 x grille, 1 x lèchefrite pour pyrolyse

4 242004 225072

Accessoires en option

Z11CR10X0	GRILLE A PATISSERIE ET ROTISSERIE
Z11GT10X3	PLAT A FOUR EN VERRE
Z11TF36X0	RAIL TELESCOPIQUE 3NIVEAUX SORTIE TOTALE
Z11TI15X0	VARIOCLIP
Z19DD10X0	ACCESSOIRE VAPEUR

N 30
B2ACG7AN0 INOX
FOUR MF PYROLYSE 71L -A- INOX

Équipement

Nettoyage :

- Nettoyage Pyrolyse

Design :

- Boutons escamotables
- Intérieur de porte plein verre
- Cavité intérieure en émail gris

Type de four/Modes de cuisson :

- Volume 71 l
- Four avec 7 modes de cuisson :Circotherm®, convection naturelle, gril ventilé, gril grande surface, position pizza, chaleur de sole, Air pulsé doux
- Réglage de température : 50 °C - 275 °C

Confort/Sécurité :

- EasyClock : Programmateur électronique
- Ecran LED
- Préchauffage rapide
- Eclairage halogène
- Ventilateur de refroidissement
- Verrou de porte électronique
  Sécurité enfants
  Coupure automatique du four

Données techniques :

- Câble de raccordement : 120 cm
- Puissance totale de raccordement : 3.6 kW
- Classe d'éfficacité énergétique (selon norme EU 65/2014) : A sur une échelle allant de A+++ à D
  Consommation énergétique chaleur de voûte / de sole : 0.99 kWh
  Consommation énergétique air chaud : 0.81 kWh
  Cavité : 1
  Source de chaleur : électrique
  Volume cavité : 71 l

N 30
B2ACG7AN0 INOX
FOUR MF PYROLYSE 71L -A- INOX

Cotes

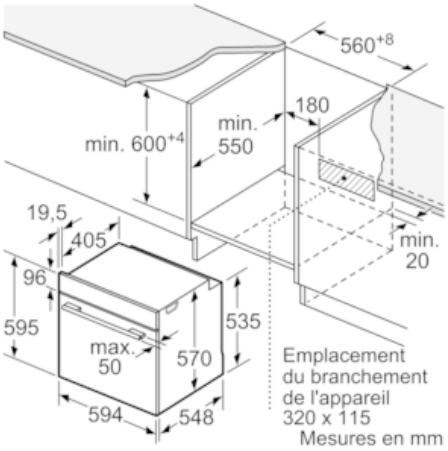

Montage avec une table de cuisson.

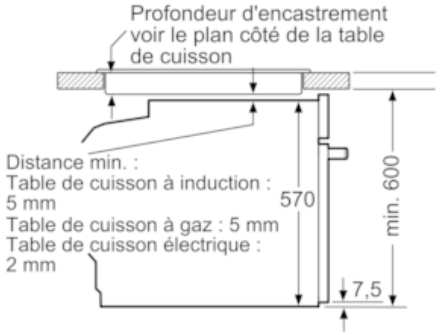

Mesures en mm

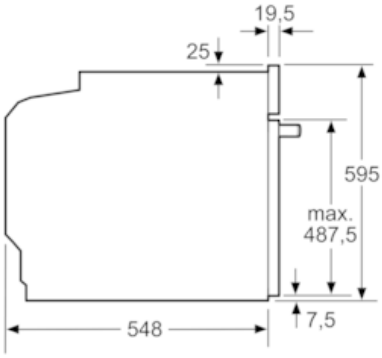
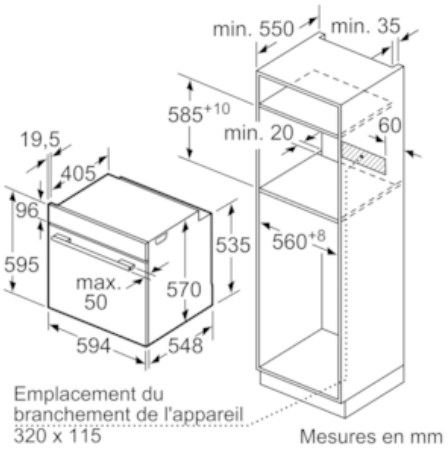
Mesures en mm