iQ700
CB675GBS3
Four compact

Accessoires intégrés

1 x grille
1 x lèchefrite pour pyrolyse

Accessoires en option

HZ6BCA0	LIVRE DE CUISINE
HZ636000	LECHEFRITE EN VERRE
HZ617000	PLAT A PIZZA
HZ327000	PIERRE A PAIN

Four compact 45 cm, pour des résultats de cuisson parfaits.

- ✓ coolStart : cuisson rapide pour les produits surgelés.
- ✓ Ecran TFT : bonne visibilité sous tous les angles
- ✓ Le nettoyage pyrolyse : le système automatique pour un nettoyage sans effort.
- ✓ Classe énergie A+ : meilleurs résultats de cuisson.
- ✓ cookControl Plus : préparez remarquablement vos plats.

Équipement

Données techniques

Couleur de la façade : Inox
Type de construction : Encastrable
Système de nettoyage intégré : Pyrolyse
Niche d'encastrement (mm) : 450-455 x 560-568 x 550
Dimensions du produit (mm) : 455 x 594 x 548
Dimensions du produit emballé (mm) : 520 x 710 x 650
Matériau du bandeau : Acier inox
Matériau de la porte : Verre
Poids net (kg) : 31,056
Volume utile du four : 47
Mode de cuisson : , 4D hot air, Chaleur de sole, Convection naturelle, Deep-frozen food special, Gril air pulsé, Gril grande surface, Gril petite surface, Hot Air-Eco, low temperature cooking, maintenir au chaud, Pizza setting, préchauffer
Matériau de la cavité : Email
Contrôle de température : Electronique
Nombre de lampe(s) : 1
Certificats de conformité : CE, VDE
Longueur du cordon électrique (cm) : 150
Code EAN : 4242003836514
Nombre de cavités - (2010/30/CE) : 1
Classe énergétique (2010/30/CE) : A+
Energy consumption per cycle conventional (2010/30/EC) : 0,73
Energy consumption per cycle forced air convection (2010/30/EC) : 0,61
Indice de classe énergétique - NOUVEAU (2010/30/CE) : 81,3
Puissance maximum de raccordement électrique (W) : 2990
Intensité (A) : 13
Tension (V) : 220-240
Fréquence (Hz) : 50; 60
Type de prise : Fiche cont.terre/Gard.fil ter.

4 242003 836514

iQ700
CB675GBS3
Four compact

Équipement

- Nettoyage :
- Nettoyage Pyrolyse
- Supports d'enfournement et tôle à pâtisserie résistants à la pyrolyse

Design :
- Ecran TFT tactile 2,8", avec texte clair
- Monobouton central

Type de four/Modes de cuisson
- Volume 47 l
- 13 modes de cuisson :
- air pulsé 4D, convection naturelle, convection naturelle Eco, chaleur de voûte et de sole, gril grande surface, gril petite surface, gril air pulsé, maintien chaud, cuisson basse température, préchauffage, position pizza, hotAir Eco, coolStart (pour les surgelés)
- Réglage de température : 30 °C - 300 °C
- Température de porte 30 °C

Confort/Sécurité
- Préconisation de température
- Affichage de la température
- Contrôle optique de la montée en température
- programmes automatiques
- Fonction Sabbat
- Porte avec SoftMove : pour une ouverture et fermeture de la porte amorties
- 10 programmes automatiques
- Préchauffage Booster
- Eclairage halogène
- Sécurité enfants
- Coupure automatique du four
- Indicateur de chaleur résiduelle
- Touche marche
- Interrupteur au contact de la porte
- Ventilateur de refroidissement

Données techniques :
- Câble de raccordement : 150 cm
- Puissance totale de raccordement : 2.99 kW
- Classe d'efficacité énergétique (selon norme EU 65/2014) : A+ sur une échelle allant de A+++ à D
- Consommation énergétique chaleur de voûte / de sole : 0.73 kWh
- Consommation énergétique air chaud : 0.61 kWh
- Cavité : 1
- Source de chaleur : électrique
- Volume cavité : 47 l

iQ700
CB675GBS3
Four compact

Cotes

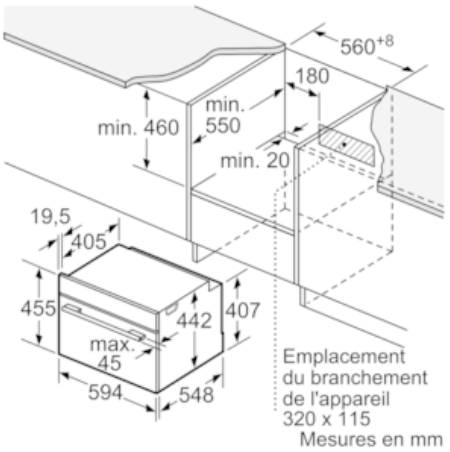

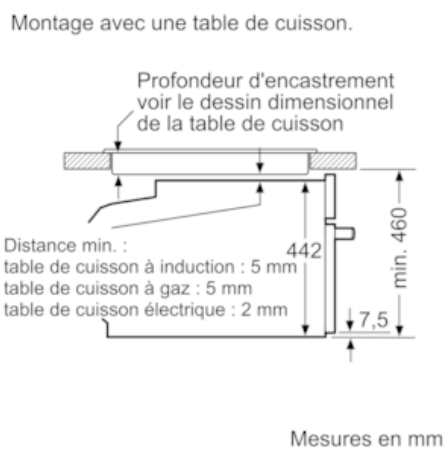

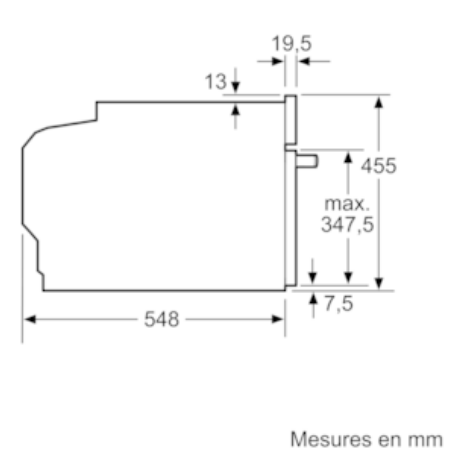

Si l'appareil compact est installé sous une table de cuisson, les épaisseurs de plaque de travail suivantes (le cas échéant y compris la sous-structure) doivent être respectées.
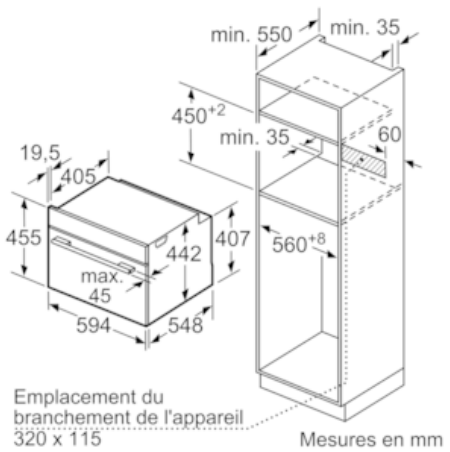
Type de table de cuisson	épaisseur de plaque de travail min.	
	appliqué	affleurant
Table de cuisson à induction	42 mm	43 mm
table de cuisson à induction pleine surface	52 mm	53 mm
table de cuisson à gaz	32 mm	43 mm
table de cuisson électrique	32 mm	35 mm